Protection Box
PB1
PB6
PB8

Quick start

Powering Business Worldwide

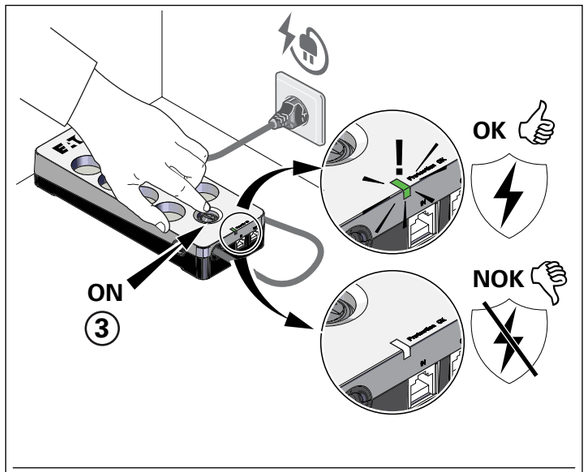

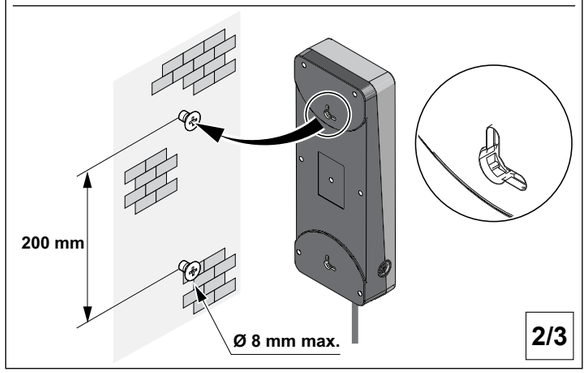

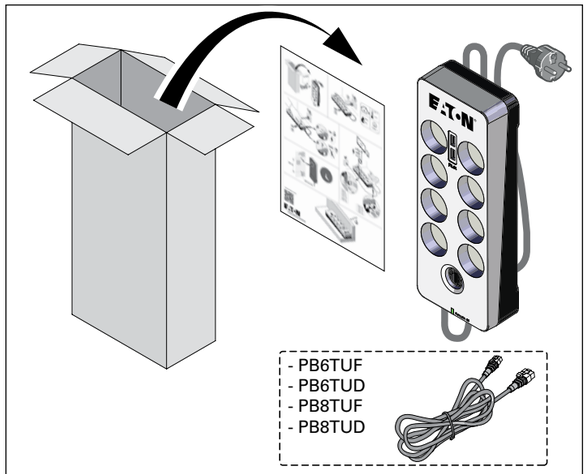

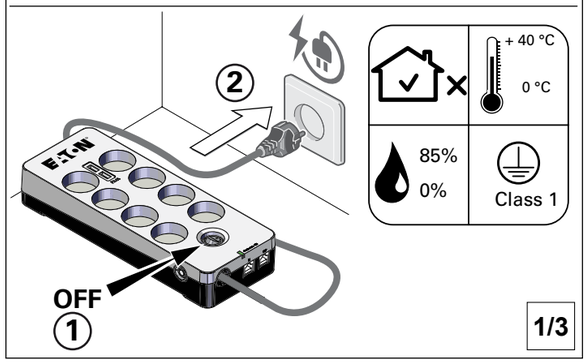

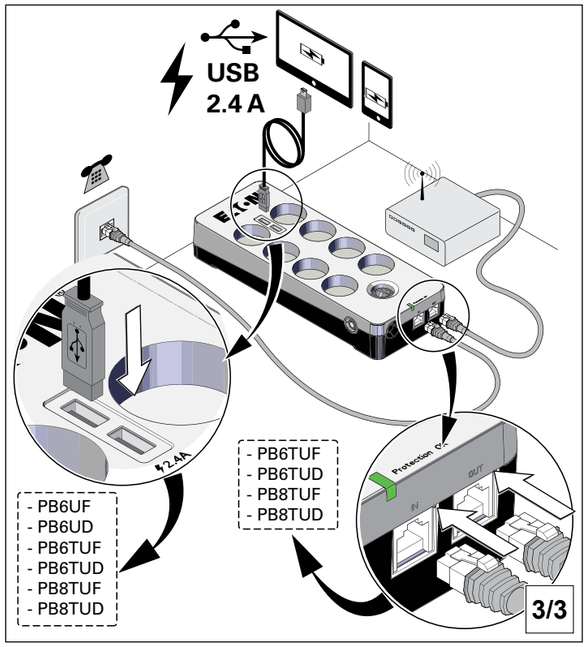

www.eaton.com/PB

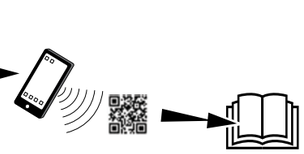

English (EN) Instruction and Safety Information

Thank you for choosing an Eaton Protection Box(PB).

1. Safety This document provides Instruction and Safety Information for installation, use and maintenance of the PB. For customer support please contact your local after sales services.

2. Installation Check that the indications on the rating plate correspond to your AC-power system and to the actual electrical consumption of all the equipment to be connected to the PB.For PLUGGABLE EQUIPMENT, the socket-outlet shall be installed near the equipment and shall be easily accessible. Ensure that AC main outlet is properly earthed. Never let a foreign body penetrate inside the PB. Do not plug in series. Do not operate covered. Voltage-free only when the plug is withdrawn.

Never expose the PB to direct sunlight or source of heat. This equipment should only be used in a indoor environment. The admissible storage temperature range is -25°C to +55°C. Refer to quick start for admissible temperature and humidity usage range.

3. Environmental Notice Eaton has implemented an environmental-protection policy. Our products are developed according to an eco-design approach.

Substances: This product is compliant with regulations on the restriction of the use of substances in electrical and electronic equipment.

Packaging: The packaging material is recyclable and marked with the appropriate recycling symbol. Follow local regulations for scrapping.

Product: The crossed-out wheeled bin symbol indicates that waste electrical and electronic equipment should not be discarded together with unseparated household waste but must be collected separately.

Česky (CS) Instrukce a bezpečnostní informace

Děkujeme, že jste si zvolili Protection Box Eaton (PB).

1. Bezpečnost Dokument obsahuje instrukce a bezpečnostní informace pro instalaci, použití a údržbu tohoto Protection Box – PB. Potřebujete-li zákaznickou podporu, kontaktujte prosím místní poprodejní servis.

2. Instalace Zkontrolujte, že údaje na štítku odpovídají napájecí soustavě a skutečné spotřebě energie všech spotřebičů připojených k PB. Zásuvky pro ZAŘÍZENÍ PŘIPOJITELNÉ POMOCÍ ZÁSTRČKY se musí instalovat poblíž tohoto zařízení a musí být snadno přístupné. Nepřipojujte do série. Nepoužívejte kryt. Bez napětí pouze po odpojení zástrčky.Přesvědčte se, že je zásuvka síťového napájení řádně uzemněna. Toto zařízení by mělo být používáno pouze ve vnitřních prostorách. Rozsah dovolené teploty pro uskladnění je -25 °C až +55 °C. Rozsah dovolené provozní teploty a vlhkosti naleznete v příručce pro rychlé spuštění.

3. Ekologické upozornění Společnost Eaton zavedla předpisy na ochranu životního prostředí. Naše produkty jsou vyvíjeny ekologicky.**Látky:** Tento produkt vyhovuje nařízením o omezení používání některých nebezpečných látek v elektrických a elektronických zařízeních. **Balení:** Obalový materiál je recyklovatelný a je označený patřičným symbolem recyklace. Dodržujte místní předpisy ohledně likvidace. **Produkt:** Přeškrtnutý symbol popelnice značí, že vysloužilá elektrická a elektronická zařízení a rovněž vysloužilé by neměly být likvidovány spolu s netříděným domovním odpadem, ale musí být likvidovány samostatně.

Dansk (DA) Instruktioner og sikkerhedsinformation

Tak, fordi du valgte en Protection Box Eaton (PB).

1. Sikkerhed Dette dokument giver instruktioner og sikkerhedsinformation til installation, brug vedligeholdelse af dette ProtectionBox-PB. Kontakt din lokale eftersalgsservice for kundesupport.

2. Installation Kontrollér at indikationerne på typeskiltet stemmer overens med dit strømforsyningssystem, og med det faktiske strømforbrug for alt det udstyr som skal tilsluttes PB'en. Tilslut ikke serier. Betjen ikke dækket. Spændingsfri kun, når stikket trækkes tilbage.

Til UDSTYR SOM FORBINDES VIA STIKKONTAKT, skal stikkontakten installeres nær udstyret og med let adgang. Sørg for at hovedstikkontakten har korrekt jordforbindelse. Dette udstyr må kun anvendes i et indendørs miljø. Det tilladte opbevaringstemperaturområde er -25 °C til +55 °C. Se hurtigstartguiden for de tilladte brugsgrænser for temperatur og luftfugtighed.

3. Miljømeddelelse Eaton har implementeret en miljøbeskyttelsespolitik. Vores produkter udvikles med en øko-designtilgang. **Stoffer:** Dette produkt overholder regler om begrænsningen af brug af stoffer i elektrisk og elektronisk udstyr. **Emballage:** Emballagen er genbrugelig og mærket med det relevante genbrugssymbol. Følg lokale reguleringer for ophugning. **Produkt:** Symbolet med krydset over skraldespanden viser, at affald af elektrisk og elektronisk udstyr samt bortskaffede ikke må kasseres sammen med almindeligt husholdningsaffald, men skal opsamles separat.

Deutsch (DE) Anweisungen und Sicherheitsinformationen

Vielen Dank, dass Sie sich für eine Protection Box (PB) von Eaton entschieden haben.

1. Sicherheit Dieses Dokument enthält Anweisungen und Sicherheitsinformationen für die Installation, Verwendung und Wartung der Protection Box – PB.Wenn Sie technischen Support benötigen, wenden Sie sich bitte an Ihren lokalen Kundendienst

2. Installation Überprüfen Sie, ob die Angaben auf dem Typenschild mit Ihrem Wechselstromsystem und dem tatsächlichen Stromverbrauch aller an die PB angeschlossenen Geräte übereinstimmen. Bei AN STECKDOSEN ANGESCHLOSSENEN ANLAGEN muss sich die Netzsteckdose in der Nähe der Anlage befinden und leicht zugänglich sein. Stellen Sie sicher, dass die Netzsteckdose ordnungsgemäß geerdet ist. Achten Sie darauf, dass keine Fremdkörper in die PB gelangen. Nicht hintereinander stecken. Nicht abgedeckt betreiben. Spannungsfrei nur bei gezogenem stecker. Setzen Sie die PB auf keinem Fall einer direkten Sonnenbestrahlung aus und stellen Sie sie nicht in der Nähe einer Wärmequelle auf. Dieses Gerät sollte nur in Innenräumen verwendet werden. Der zulässige Lagertemperaturbereich liegt zwischen -25 °C und +55 °C. Angaben über den zulässigen Temperatur- und Feuchtigkeitseinsatzbereich entnehmen Sie bitte der Kurzanleitung.

3. Hinweise zum Umweltschutz Eaton arbeitet auf der Grundlage einer Umweltschutzrichtlinie. Die Entwicklung unserer Produkte erfolgt unter ökologischen Gesichtspunkten.

Materialien: Dieses Produkt entspricht den Vorschriften zur Beschränkung der Verwendung von Substanzen in elektrischen und elektronischen Geräten.

Verpackung: Das Verpackungsmaterial ist recyclingfähig und mit dem entsprechenden Recycling-Symbol gekennzeichnet. Für die Verschrottung befolgen Sie bitte die lokalen Vorschriften.

Produkt: Das Symbol mit der durchgestrichenen Mülltonne weist darauf hin, dass Elektro- und Elektronik-Altgeräte sowie nicht zusammen mit nicht getrenntem Hausmüll entsorgt werden dürfen, sondern separat gesammelt werden müssen.

Eesti keel (ET) Juhend ja ohutusteave

Täname, et valisite Protection Box Eatoni (PB).

1. Ohutus Dokument sisaldab suuniseid ja ohutusteavet süsteemi Protection Box – PB paigaldamise, kasutamise ning hoolduse kohta. Klienditoe saamiseks pöörduge kohaliku müügijärgseid teenuseid pakkuva ettevõtte poole.

2. Paigaldamine Veenduge, et andmesildil olev teave vastaks teie vahelduvvoolu toitesüsteemile ning kõigi PB-iga ühendatud seadmete tegelikule elektritarbele. PISTIKSEADMETE puhul tuleb pistikupesa paigaldada seadme lähedale ja see peab olema lihtsalt ligipääsetav. Veenduge, et peamine AC-toiteipistik oleks õigel viisil maandatud. Ärge kunagi laske PB-il kokku puutuda otsese päikesevalguse. Ärge ühendage seeriat. Ärge kasutage kaetud. Vaba pinge ainult siis, kui pistik on välja võetud. Või soojusallikaga. Seadet võib kasutada ainult siseruumides. Lubatav ladustamistemperatuur jääb vahemikku -25 °C kuni +55 °C. Lubatava temperatuuri- ja niiskPBahemiku leiate kiirtutvustusest.

3. Keskkonnakaitse teade Eaton rakendab keskkonnakaitsepoliitikat. Meie tooted on välja töötatud ökoprojekteerimise lähenemisviisi kasutades.

Ained See seade vastab direktiivi nõuetele, mis sätestab teatud ohtlike ainete kasutamist elektri- ja elektroonikaseadmetes.

Pakend. Pakkematerjal on korduvkasutatav ja märgistatud nõuetekohase ringlussevõtu sümboliga. Jälgige kasutuselt kõrvaldamisel kohalikke eeskirju.

Toode: Läbikriipsutatud ratastel prügikasti sümbol näitab, et elektri- ja elektroonikaseadmete romusid ning patareisid ja akusid ei tohi kõrvaldada kasutuselt koos olmeprügiga, vaid tuleb eraldi sorteerida.

Español (ES) Instrucciones e información de seguridad

Gracias por elegir este Protection Box Eaton (PB).

1. Seguridad En este documento se proporcionan instrucciones e información de seguridad para la instalación, el uso y el mantenimiento del Protection Box – PB. Si necesita recibir atención al cliente, póngase en contacto con sus servicios posventa locales.

2. Instalación Compruebe que las indicaciones de la placa de características correspondan a su sistema de alimentación de CA y al consumo eléctrico real de todos los equipos que se conectarán al PB. No enchufe en serie. No lo opere cubierto. Sin tensión sólo cuando el enchufe está desenchufado. Para EQUIPOS CON ENCHUFE, el enchufe deberá instalarse cerca del equipo y se podrá acceder rápidamente a él. Asegúrese que la toma principal de CA esté conectada a tierra adecuadamente.No exponga nunca el SAI a la luz del sol ni a una fuente de calor directa. Este equipo solo debe usarse en espacios cerrados. El intervalo de temperatura de almacenamiento admitido es de -25 °C a 55 °C. Consulte el documento de inicio rápido para ver el intervalo de humedad y temperatura de uso admitido.

3. Aviso sobre el medio ambiente Eaton ha implementado una política de protección del medio ambiente. Nuestros productos se fabrican siguiendo un enfoque de diseño ecológico.

Sustancias: Este producto cumple las normativas sobre la restricción del uso de sustancias en equipos eléctricos y electrónicos.

Embalaje: El material de embalaje es reciclable y está marcado con el símbolo de reciclaje apropiado. Siga las normativas locales sobre los desechos.

Producto: El símbolo de la papelera con ruedas tachada indica que los equipos eléctricos y electrónicos, que se deban desechar no se pueden tirar junto con otros residuos domésticos, sino que se deben separar.

Français (FR) Consignes et informations relatives à la sécurité

Merci d'avoir choisi une Protection Box (PB) Eaton.

1. Sécurité Ce document présente des consignes et des informations relatives à la sécurité pour l'installation, l'utilisation et la maintenance du système Protection Box – PB. Pour une assistance client, veuillez contacter votre service après-vente local.

2. Installation Vérifiez que les indications figurant sur la plaque signalétique correspondent à votre système branché sur l'alimentation AC et à la consommation électrique réelle de tous les équipements à raccorder à la PB. Pour un ÉQUIPEMENT ENFICHABLE, la prise doit être installée à proximité de l'équipement et doit être facilement accessible. Assurez-vous que la prise principale AC est correctement mise à la terre. Veillez à ce qu'aucun corps étranger ne pénètre dans la PB. Ne pas brancher en série. Ne pas couvrir. Absence de tension par débranchement de la prise uniquement.

N'exposez jamais la PB à la lumière directe du soleil ou à une source de chaleur. Cet équipement ne doit être utilisé que dans un environnement intérieur. La plage de température de stockage admissible s'étend de -25 ºC à +55 ºC. Reportez-vous au guide de démarrage rapide pour connaître la plage d'utilisation de température et d'humidité admissible.

3. Informations sur l'environnement Eaton a mis en œuvre une politique de protection de l'environnement. Nos produits sont conçus selon une approche d'écoconception.

Substances : Ce produit est conforme à la réglementation sur la limitation de l'utilisation de certaines substances dangereuses dans les équipements électriques et électroniques.

Emballage : Le matériau d'emballage est recyclable et porte le symbole de recyclage correspondant. Suivez les règlements locaux pour une élimination appropriée.

Produit : Le logo de la poubelle barrée signifie que l'équipement électrique et électronique, ne doivent pas être jetés avec les ordures ménagères, mais doivent être collectés séparément.

Gaeilge (GA) Faisnéis Treorach agus Sábháilteachta

Míle buíochas as Eaton PB a roghnú.

1. Sábháilteacht Cuirtear Faisnéis Treorach agus Sábháilteachta ar fáil sa doiciméad seo, le haghaidh suiteála, úsáide agus cothabhála an Protection Box – PB. Le haghaidh tacaíochta do chustaiméirí, déan teagmháil le seirbhísí iar-dhíolacháin áitiúla.

2. Suiteáil Seiceáil go bhfuil na comharthaí ar an bpláta ratála ag meaitseáil le do chóras cumhachta AC agus le hídiú leictreach fírinneach an trealaimh go léir atá le ceangail leis an PB.

Le haghaidh TREALAMH IS FÉIDIR A PHLUGÁIL, déanfar an t-asraon soicéid a shuiteáil in aice leis an trealamh ar bhealach a bhfuil rochtain éasca air. Cinntigh go ndearnadh talmhú mar is cuí ar phríomh-asraon AC. Ná nochtaigh an PB riamh ar sholas díreach na gréine nó foinse teasa. Na cuir siòs an sreath. Na bi ag obair. Chan eil an t-èideadh-Volta ach a-mhàin nuair a thèid am plugan a thoirt air falbh. Ní mór an trealamh a úsáid taobh istigh amháin. Is í an réimse teochta stórála inghlactha ná : -25°C go +55°C. Breathnaigh ar an treoir mhearthosaithe le haghaidh réimse teochta agus taise inghlactha.

3. Fógra Comhshaoil Tá polasaí ar chosaint an chomhshaoil curtha i bhfeidhm ag Eaton. Déantar ár dtáirgí a fhorbairt de réir cur chuige éicea-dhearaidh. **Substaint :** Comhlíonann an táirge seo riachtanais ar theorannú úsáide substaintí i dtrealamh leictreach agus leictreonach. **Pacáistiú :** Tá an pacáistiú a in-athchúrsáilte agus marcáilte leis an tsiombail chuí athchúrsála. Lean rialacháin áitiúla i gcomhair scrapála. **Táirge :** Taispeánann shiombail na haraide rothaí scriosta amach nach mór trealamh leictreach agus leictreonach dramhaíola chomh maith a diúscair le chéile le dramhaíl tí gan scaradh, ach ní mór go mbailítear iad ina n-aonar.

Hrvatski (HR) Upute i informacije o sigurnosti

Hvala što ste odabrali PB tvrtke Eaton.

1. Sigurnost U ovom dokumentu možete pronaći Upute i informacije o sigurnosti za instalaciju, upotrebu i održavanje Protection Box – PB Za korisničku podršku obratite se lokalnom postprodajnom servisu.

2. Postavljanje Provjerite odgovaraju li podaci na natpisnoj pločici vašem sustavu izmjenične struje i stvarnoj potrošnji električne energije sve opreme koju ćete povezati s PB-om. Pored OPREME KOJA SE MOŽE PRIKLJUČITI trebate postaviti utičnicu koja će biti lako dostupna. Provjerite je li glavni izvor izmjenične struje ispravno uzemljen. Nemojte priključivati u seriju. Ne radite pokriven. Bez napona samo kada je utikač izvučen.Nikad ne izlažite PB izravnoj sunčevoj svjetlosti ili drugim izvorima topline. Opremu upotrebljavajte samo u zatvorenom prostoru. Dopuštena temperatura skladištenja iznosi od -25 °C do +55 °C. U priručniku za brzi početak potražite informacije o dopuštenoj temperaturi i razini vlage prilikom upotrebe.

3. Napomena o zaštiti okoliša Eaton provodi politiku zaštite okoliša. Naši su proizvodi ekološki dizajnirani. **Tvari:** Ovaj je proizvod u skladu s uredbama o ograničenju upotrebe štetnih tvari u električnoj i elektroničkoj opremi. **Ambalaža:** Ambalažu je moguće reciklirati. Označena je odgovarajućim simbolom za reciklažu. Pridržavajte se lokalnih uputa za odlaganje otpada.

Proizvod: Simbol s prekriženom kantom za smeće označava da električnu i elektroničku opremu za otpad kao za otpad ne smijete odlagati zajedno s nerazvrstanim kućnim otpadom, već je morate posebno odvojiti

Italiano (IT) Istruzioni e informazioni sulla sicurezza

Grazie per aver scelto un sistema PB Eaton.

1. Sicurezza Il presente documento fornisce informazioni sulla sicurezza e istruzioni relative a installazione, utilizzo e manutenzione del gruppo di Protection Box – PB. Per assistenza clienti, Contattare i servizi post-vendita di zona.

2. Installazione Verificare che le indicazioni presenti sulla targhetta di identificazione corrispondano al sistema di alimentazione CA utilizzato e al consumo elettrico effettivo di tutta l'apparecchiatura da collegare all'PB. Per le APPARECCHIATURE COLLEGABILI, la presa deve essere installata vicino all'apparecchio e facilmente accessibile. Assicurarsi che la presa di corrente CA sia correttamente messa a terra. Non collegare in serie. Non azionare in modo coperto. Libera da tensione solo quando la spina è stata estratta. Non esporre mai il dispositivo PB alla luce solare diretta o a fonti di calore. Il dispositivo deve essere utilizzato esclusivamente in un ambiente chiuso. L'intervallo di temperatura di conservazione consentito oscilla tra -25 °C e +55 °C. Consultare la guida rapida per informazioni sull'intervallo di umidità e temperatura operativa consentito.

3. Comunicazione ambientale Eaton ha implementato una politica a protezione dell'ambiente. I suoi prodotti sono sviluppati secondo un approccio ecosostenibile.

Sostanze: Questo prodotto è conforme alle normative sulla limitazione dell'uso di sostanze in apparecchiature elettriche ed elettroniche.

Imballaggio: Il materiale di imballaggio è riciclabile e contrassegnato dall'apposito simbolo. Attenersi alle normative locali in materia di gestione dei rifiuti.

Prodotto: Il simbolo raffigurante un bidone della spazzatura con ruote barrato da una croce significa che i rifiuti di apparecchiature elettriche ed elettroniche, nonché i rifiuti, non possono essere gettati insieme ai rifiuti domestici, ma vanno raccolti separatamente.

Latviešu valoda (LV) Norādījumi un drošības informācija

Paldies, ka izvēlējāties Eaton PB.

1. Drošība Šajā dokumentā sniegti norādījumi un drošības informācija sistēmas Protection Box – PB uzstādīšanai, lietošanai un uzturēšanai. Lai saņemtu klientu atbalstu, lūdzu, sazinieties ar vietējiem tehniskās apkopes dienestiem.

2. Uzstādīšana Pārbaudiet, vai norādījumi uz tehnisko pamatdatu plāksnes atbilst jūsu maiņstrāvas sistēmai un faktiskajam visam aprīkojuma, kas pieslēdzams pie PB, elektrības patēriņam.

IESPRAUŽAMĀM IEKĀRTĀM paredzētajai kontaktligzdai jābūt uzstādītai netālu no iekārtas, kā arī tai jābūt viegli pieejamai. Pārliecinieties, vai maiņstrāvas kontaktligzda ir pareizi iezemēta. Nepievienojiet sērijas. Nelietojiet segt. Bez sprieguma tikai tad, kad spraudnis ir izņemts.

Nekad nepakļaujiet PB tiešiem saules stariem vai siltuma avotiem. Šo aprīkojumu drīkst izmantot tikai iekštelpās. Pieļaujamā glabāšanas temperatūra ir no -25 °C līdz +55 °C. Lai iepazītos ar lietošanai piemērotās temperatūras un mitruma diapazonu, skatiet ātrās sākšanas rokasgrāmatu.

3. Paziņojums par vidi Eaton ir ieviesusi vides aizsardzības politiku. Mūsu produkti ir izstrādāti atbilstoši ekodizaina pieejai.

Vielas: Šis produkts atbilst noteikumiem par vielu izmantošanas ierobežojumiem elektriskās un elektroniskās iekārtās.

Iepakojums: Iepakojuma materiāls ir atkārtoti pārstrādājams un marķēts ar atbilstošu atkārtotas pārstrādes simbolu. Ievērojiet vietējos noteikumus par atkritumu savākšanu.

Produkts: Pārsvītrotas atkritumu urnas simbols norāda, ka izlietoto elektrisko un elektronisko aprīkojumu, nedrīkst izmest kopā ar mājsaimniecības atkritumiem, bet ir jāsavāc atsevišķi.

Lietuvių kalba (LT) Instrukcijos ir saugos informacija

Ačiū, kad renkatės „Eaton" PB.

1. Sauga Šiame dokumente pateikiamos sistemos Protection Box – PB įrengimo, naudojimo ir priežiūros instrukcijos ir saugos informacija. Dėl klientų aptarnavimo kreipkitės į vietos palaikymo tarnybą įsigijus.

2. Įrengimas Patikrinkite, ar techninių duomenų plokštelėje pateikti duomenys atitinka jūsų kintamosios srovės maitinimo sistemą ir visos prie PB prijungtos įrangos faktiškai sunaudojamą elektros energijos kiekį. Į ELEKTROS TINKLĄ JUNGIAMA ĮRANGA: elektros lizdas turi būti įrengtas arti įrangos ir lengvai pasiekiamas. Patikrinkite, ar kintamosios srovės maitinimo lizdas tinkamai įžemintas. Niekada nelaikykite PB prieš tiesioginius saulės spindulius ar šilumos šaltinį. Nejunkite serijos. Nenaudokite dengtos. Be įtampos, kai kištukas yra ištrauktas.

Ši įranga turi būti naudojama tik patalpose. Leidžiama laikymo temperatūra yra nuo -25 °C iki +55 °C. Informacijos apie leidžiamą temperatūrą ir galimą drėgmės kiekį naudojant įrenginį rasite trumpajame vadove.

3. Aplinkos apsaugos informacija Eaton taiko aplinkos apsaugos politiką. Mūsų produktai kuriami pagal ekologinio kūrimo metodą.

Medžiagos: Šis gaminys atitinka reglamentus dėl gaminant elektros įrangą naudojamų medžiagų ribojimo.

Pakuotė: perdirbamų medžiagų. Pakuotės medžiaga yra perdirbama ir pažymėta atitinkamu perdirbimo simboliu. Išmeskite vadovaudamiesi vietos taisyklėmis.

Produktas: Perbrauktos šiukšlių dėžės ant ratukų simbolis rodo, kad elektros ir elektroninės įrangos atliekų atliekų negalima išmesti kartu su nerūšiuotomis buitinėmis atliekomis.

Magyar (HU) Utasítások és biztonsági előírás

Köszönjük, hogy az Eaton szünetmentes tápegység (PB) mellett döntött.

1. Biztonság Ez a dokumentum a Protection Box – PB telepítésével, használatával és karbantartásával kapcsolatos utasításokat és biztonsági előírásokat tartalmaz. Ügyfélszolgálati kérdéseivel forduljon helyi ügyfélszolgálatunkhoz.

2. Telepítés Ellenőrizze, hogy az adattáblán olvasható értékek megfelelnek az elektromos hálózat adatainak és a PB-re kötött eszközök együttes áramfogyasztásának. HÁLÓZATI ALJZATRÓL MŰKÖDŐ BERENDEZÉS ESETÉN a hálózati aljzat legyen a berendezés közelében, könnyen elérhető helyen. A hálózati aljzat legyen megfelelően földelve. Ne tegye ki a PB-t közvetlen napfénynek vagy hőforrásnak. Ne csatlakoztasson sorozaton. Ne takarja le működés közben. Húzza ki a dugót a tápkapcsolóból.Ez a berendezés csak beltéri környezetben használható. Az elfogadható tárolási hőmérséklet-tartomány -25 °C – +55 °C. Az elfogadható üzemi hőmérséklet-tartomány és páratartalom tekintetében lásd a rövid használatbavételi útmutatót.

3. Környezettudatossággal kapcsolatos nyilatkozat Az Eaton környezetvédelmi intézkedéseket vezetett be. Termékeink környezettudatos megközelítésben kerülnek kifejlesztésre.

Anyagok: A termék megfelel az elektromos és elektronikus berendezésekben lévő anyagok használatának korlátozására vonatkozó előírásoknak.

Csomagolás: A csomagolóanyag újrahasznosítható, és a megfelelő újrahasznosítási jelzéssel van ellátva. A selejtezésre vonatkozóan kövesse a helyi előírásokat.

Termék: Az áthúzott kerekes hulladéktároló szimbólum azt jelzi, hogy az elektromos és elektronikus berendezések hulladékai, nem helyezhetők az ömlesztett háztartási hulladékok közé, hanem azokat külön kell gyűjteni.

Malti (MT) Istruzzjonijiet u Informazzjoni dwar is-Sikurezza

Grazzi talli għażilt PB Eaton.

1. Sikurezza Dan id-dokument jipprovdi Istruzzjonijiet u Informazzjoni dwar is-Sikurezza għall-installazzjoni, l-użu u l-manutenzjoni tas-Sistema Protection Box – PB. Għall-appoġġ għall-klijent ikkuntattja lis-servizzi lokali ta' wara l-bejgħ.

2. Installazzjoni Iċċekkja li l-indikazzjonijiet fuq il-pjanċa tal-klassifikazzjoni jikkorrispondu mas-sistema tal-enerġija AC tiegħek u mal-konsum elettriku attwali tat-tagħmir kollu li se jitqabbad mal-PB. Għal TAGĦMIR LI JISTA' JIĠI PPLAGGJAT, is-sokit għandu jiġi installat maġenb it-tagħmir u jkun faċilment aċċessibbli. Kun żgur li l-ħruġ ewlieni tal-mejn tal-AC huwa ertjat sew. Tqabbadx f'serje. Tkoprix waqt l-operazzjoni. Skonnettja l-plagg għall-power off. Qatt tesponi l-PB għad-dawl dirett tax-xemx jew sors ta' sħana. Dan l-apparat għandu jintuża ġewwa biss. Il-medda ammissibbli tat-temperatura tal-ħażna hija -25° C sa +55° C. Irreferi għall-bidu mgħaġġel għall-medda ammissibbli fl-użu tat-temperatura u tal-umdità.

3. Avviż ambjentali Eaton implimentat politika tal-protezzjoni tal-ambjent. Il-prodotti tagħna huma żviluppati skont approċċ ta' disinn ekoloġiku.

Sustanzi : Dan il-prodott huwa konformi mar-regolamenti dwar ir-restrizzjoni tal-użu ta' sustanzi f'tagħmir elettriku u elettroniku.

L-imballaġġ : Il-materjal tal-imballaġġ huwa riċiklabbli, u mmarkat bis-simbolu xieraq tar-riċiklaġġ. Segwi r-regolamenti lokali rigward l-iskreppjar.

Prodott : Is-simbolu tal-landa taż-żibel fuq ir-roti maqtugħa b'salib jindika li l-apparat tal-elettriku u elettroniku għall-iskart kif ukoll għall-iskart m'għandhomx jintremew flimkien mal-iskart domestiku mhux isseparat, imma jridu jinġabru separatament.

Nederlands (NL) InformatioInstructies en veiligheidsinformatie

Bedankt voor uw keuze voor een Eaton PB.

1. Veiligheid Dit document verschaft instructies en veiligheidsinformatie voor de installatie, het gebruik en het onderhoud van de Protection Box – PB. Neem voor klantenondersteuning contact op met uw plaatselijke aftersalesservice.

2. Installatie Controleer of de aanduidingen op het typeplaatje overeenkomen met uw wisselstroomsysteem en met het reële stroomverbruik van alle apparatuur die op de PB is aangesloten. Maak geen verbinding in serie. Bedek niet tijdens het gebruik. Koppel de stekker los om het apparaat uit te schakelen.Voor een STEKKERBAAR SYSTEEM moet het stopcontact in de buurt van het systeem worden geïnstalleerd en gemakkelijk toegankelijk zijn. Zorg ervoor dat het stopcontact naar behoren is geaard.Stel de PB nooit bloot aan direct zonlicht of een warmtebron. Dit apparaat mag alleen binnenshuis worden gebruikt. De toegestane opslagtemperatuur is -25 ºC tot +55 ºC. Zie de snelstarthandleiding voor de voor het gebruik toegestane temperatuur en vochtigheid.

3. Milieu-instructies Eaton heeft een milieubeschermingsbeleid ingevoerd. Onze producten zijn ontwikkeld volgens een ecologisch ontwerpprincipe.

Stoffen: Dit product voldoet aan de voorschriften betreffende de beperking van het gebruik van bepaalde stoffen in elektrische en elektronische apparatuur.

Verpakking: Het verpakkingsmateriaal is herbruikbaar en gemarkeerd met het toepasselijke recyclingssymbool. Volg de lokale voorschriften voor verwijdering.

Product: Het symbool van de doorkruiste vuilnisbak geeft aan dat afgedankte elektrische en elektronische apparaten evenals afgedankte niet samen met ongescheiden huishoudelijk afval mogen worden weggegooid.

Norks (NO) Instruksjon og sikkerhetsinformasjon

Takk for at du velger en Eaton PB.

1. Sikkerhet Dette dokumentet gir instruksjon og sikkerhets informasjon for i nstallasjon, bruk og vedlikehold av Protection Box - PB. For kundestøtte, ta kontakt med lokale ettersalgstjenester.

2. Installasjon Kontroller at indikasjonene på merkeplaten korresponderer med vekselstrømsystemet ditt, og til det faktiske elektriske forbruket for alt utstyr som skal kobles til PB-en. For PLUGGBART UTSTYR skal kontaktuttaket installeres nær utstyret, og skal være lett tilgjengelig. Sørg for at hoveduttaket for AC er riktig jordet. Aldri utsett PB-en for direkte sollys eller varmekilder. Ikke koble i serie. Ikke dekk under drift. Koble støpselet fra strømmen.

Dette utstyret skal bare brukes innendørs. Tillatelig lagringstemperaturområde er -25 °C til +55 °C. Se hurtigstartsguiden for tillatelig bruksområde for temperatur og luftfuktighet.

3. Miljømelding Eaton har implementert en miljøbeskyttelsespolicy. Våre produkter er utviklet i samsvar med en økodesigntilnærming.

Stoffer: Dette produktet samsvarer med forskrifter om begrensning av bruk av stoffer i elektrisk og elektronisk utstyr.

Emballasje: Emballasjematerialet er gjenvinnbart og merket med relevant gjenvinningssymbol. Følg lokale forskrifter for kassering.

Produkt: Symbolet med en overkrysset avfallsbeholder angir at avfall fra elektrisk og elektronisk utstyr så vel ikke skal kastes sammen med annet avfall, men må sorteres separat.

Makedonski (MK) Упатство и безбедносни информации

Ви благодариме што го избравте Eaton PB.

1. Безбедност Во овој документ се дадени упатства и безбедносни информации за инсталирање, користење и одржување на системот за Protection Box – PB. За поддршка на корисници, контактирајте со локалната служба за услуги по продажба.

2. Инсталација Проверете дали упатствата на типската плочка одговараат на системот за наизменична струја и на реалната потрошувачката на електрична енергија на комплетната опрема којашто треба да биде поврзана со PB. За ОПРЕМАТА КОЈАШТО МОЖЕ ДА СЕ ПРИКЛУЧИ, приклучокоттреба да биде поставен во близина на опремата и треба да биде лесно достапен. Погрижете се главниот приклучок за наизменична струја да биде правилно заземјен. Не изложувајте го PB на директна сончева светлина или на извори на топлина. Не се поврзете во серија. Не покривајте за време на работата. Исклучете го приклучокот за исклучување. Користете ја оваа опрема само во внатрешни услови. Допуштен опсег на температура за складирање е од -25°C до +55°C. Прочитајте во краткото упатство во врска со допуштениот опсег на температура и влажност.

3. Известување за заштита на животната средина Eaton има воведено политика за заштита на животната средина. Нашите производи се развиени во согласност со еколошки пристап.

Супстанции: Овој производ е во согласност со прописите за ограничување употреба на супстанции во електричната и електронската опрема.

Пакување: Амбалажата на пакувањето може да се рециклира и е означена со соодветниот симбол за рециклирање. Почитувајте ги локалните прописи за отстранување во отпад.

Производ: Ознаката со прецртана канта за отпадоци укажува дека отпадната електрична и електронска опрема, не треба да се фрлаат заедно со отпадот од домаќинството, туку мора да се собираат одделно.

Polski (PL) Instrukcje i informacje dotyczące bezpieczeństwa

Dziękujemy za wybranie Eaton PB.

1. Bezpieczeństwo Niniejszy dokument zawiera Instrukcję i informacje dotyczące bezpieczeństwa podczas instalacji, użytkowania i konserwacji systemu Protection Box – PB. Aby uzyskać wsparcie klienta, należy skontaktować się z lokalnymi serwisami posprzedażnymi.

2. Instalacja Należy sprawdzić, czy wskazania na tabliczce znamionowej odpowiadają układowi zasilania prądem przemiennym oraz faktycznemu zużyciu energii elektrycznej wszystkich urządzeń podłączanych do PB. W przypadku ELEMENTÓW URZĄDZENIA PRZYŁĄCZANYCH ZA POMOCĄ WTYCZKI, w pobliżu tego urządzenia powinno znajdować się łatwo dostępne gniazdo zasilające. Należy upewnić się, że główne gniazdo prądu przemiennego jest prawidłowo uziemione. Nie łącz w szereg. Nie zakrywaj podczas pracy. Odłącz wtyczkę, aby wyłączyć zasilanie.

Nigdy nie należy dopuszczać, aby ciało obce przedostało się do wnętrza PB. Nigdy nie należy wystawiać PB na bezpośrednie działanie promieni słonecznych lub źródła ciepła. To urządzenie powinno być użytkowane wyłącznie w pomieszczeniach. Dopuszczalny zakres temperatur przechowywania wynosi od -25° C do +55° C. Należy zapoznać się z dokumentem z krótkim rozpoczęciem dla dopuszczalnego zakresu temperatur i wilgotności.

3. Informacje dotyczące środowiska Eaton wdrożył politykę ochrony środowiska. Nasze produkty są opracowywane zgodnie z zasadami ekologii.

Substancje: Ten produkt jest zgodny z przepisami dotyczącymi ograniczenia użycia substancji w sprzęcie elektrycznym i elektronicznym.

Opakowanie: Materiał opakowania nadaje się do recyklingu i jest oznaczony odpowiednim symbolem recyklingu. Należy przestrzegać miejscowych przepisów dotyczących złomowania.

Produkt: Symbol przekreślonego pojemnika na odpady oznacza, że zużytego sprzętu elektrycznego i elektronicznego, nie należy wyrzucać razem z niesegregowanymi odpadami z gospodarstw domowych i trzeba je zbierać osobno.

Português (PT) Instruções e informações de segurança

Obrigado por escolher um PB Eaton.

1. Segurança Este documento fornece instruções e informações de segurança para a instalação, utilização e manutenção do sistema de Protection Box – PB. Para apoio ao cliente, contacte os nossos serviços de pós-venda locais.

2. Instalação Certifique-se de que as indicações na placa sinalética correspondem ao seu sistema de alimentação de CA e ao consumo elétrico real de todo o equipamento a ser ligado ao PB. Para EQUIPAMENTOS CONECTÁVEIS, a tomada de saída deve ser instalada perto do equipamento e esta deve ser de fácil acesso. Certifique-se de que a saída principal de CA tem uma ligação à terra adequada. Nunca permita que um agente estranho penetre no PB. Não conecte em série. Não cubra durante a operação. Desligue a ficha para desligar.Nunca exponha o PB a luz solar direta ou a uma fonte de calor. Este equipamento apenas deve ser utilizado num ambiente interior. O intervalo de temperaturas de armazenamento aceitável é de -25 °C a +55 °C. Consulte o guia de introdução quanto ao intervalo aceitável de temperaturas e humidades para a utilização do equipamento.

3. Aviso ambiental A Eaton implementou uma política de proteção ambiental. Os nossos produtos são desenvolvidos de acordo com uma abordagem de design ecológico.

Substâncias: Este produto respeita os regulamentos sobre a restrição da utilização de substâncias em equipamentos elétricos e eletrónicos.

Embalagem: O material de embalagem é reciclável e está marcado com o símbolo de reciclagem adequado. Siga os regulamentos locais para a eliminação.

Produto: O símbolo do caixote com cruzes indica que os resíduos de equipamentos elétricos e eletrónicos não devem ser eliminados em conjunto com os resíduos domésticos não separados devendo ser recolhidos separadamente.

Русский язык (RU) Инструкции и информация по безопасности

Благодарим вас за выбор ИБП Eaton.

1. Безопасность Настоящий документ содержит инструкции и информацию по безопасности для установки, эксплуатации и технического обслуживания источника бесперебойного питания Protection Box – PB. Для получения технической поддержки обратитесь в местный отдел послепродажного обслуживания, контактные данные которого можно найти на сайте.

2. Установка Убедитесь, что характеристики, указанные на паспортной табличке, соответствуют вашей сети переменного тока и фактическому энергопотреблению всего оборудования, подключенного к ИБП. Для ОБОРУДОВАНИЯ, которое ПОДКЛЮЧАЕТСЯ К СЕТИ: электрическая розетка должна быть установлена вблизи оборудования и быть легкодоступной. Розетка сети переменного тока должна быть правильно заземлена. Не подключайте последовательно. Не накрывайте во время работы. Отключите вилку для отключения питания.Ни в коем случае не допускайте попадания посторонних предметов внутрь ИБП. Не подвергайте ИБП воздействию прямых солнечных лучей или источника тепла. Данное оборудование предназначено для эксплуатации только в помещениях. Допустимый диапазон температур хранения: от -25 °C до +55 °C. Допустимые диапазоны температуры и влажности для эксплуатации указаны в кратком руководстве пользователя.

3. Информация о защите окружающей среды Компания EATON реализует политику защиты окружающей среды. При разработке наших изделий используется подход экологического проектирования.

Вещества: Данное изделие соответствует нормам по ограничению использования определенных веществ в электрическом и электронном оборудовании.

Упаковка: Упаковочный материал подлежит вторичной переработке и обозначается соответствующим символом переработки. Соблюдайте местные нормы по утилизации отходов.

Изделие: Символ перечеркнутого мусорного контейнера на колесах указывает, что отходы электрического и электронного оборудования, не следует утилизировать вместе с общими бытовыми отходами, а необходимо собирать отдельно.

Română (RO)vInformații și instrucțiuni privind siguranța

Vă mulțumim că ați ales PB-ul Eaton.

1. Siguranță Acest document conține Informații și instrucțiuni privind siguranța în timpul instalării, utilizării și întreținerii Protection Box – PB. Pentru asistență tehnică, contactați serviciile post-vânzarelocale.

2. Instalare Verificați că instrucțiunile de pe plăcuța indicatoare a caracteristicilor tehnice corespund sistemului dumneavoastră cu curent alternativ și consumului electric real al tuturor dispozitivelor ce urmează să fie conectate la PB. Pentru DISPOZITIVELE CONECTABILE la priză, va trebui ca aceasta să fie instalată în apropierea dispozitivului și să fie ușor accesibilă. Asigurați-vă că principala ieșire de curent alternativ (AC) este corect legată la pământ. Nu vă conectați în serie. Nu acoperiți în timpul funcționării. Deconectați fișa pentru a opri alimentarea.

Nu introduceți niciodată un obiect străin în interiorul PB-ului. Nu expuneți niciodată PB-ul la lumina directă a soarelui sau la o sursă de căldură. Acest echipament trebuie utilizat numai în spații interioare. Dispozitivul poate fi păstrat la temperaturi între -25° C și +55° C. Consultați intervalele de temperatură și umiditate permise în ghidul de instalare rapidă.

3. Notificare de mediu Eaton a implementat o politică de protecție a mediului. Produsele noastre sunt concepute conform unei abordări ecologice.

Substanțe: Acest produs respectă reglementările privind restricționarea utilizării substanțelor chimice în echipamentele electrice și electronice.

Ambalaj: Materialul ambalajului este reciclabil și este marcat cu simbolul de reciclare adecvat. Respectați reglementările locale privind eliminarea deșeurilor.

Produs: Simbolul cu o pubelă cu roți barată cu o cruce indică faptul că deșeurile de echipamente electrice și electronice nu trebuie eliminate împreună cu deșeurile menajere neseparate, ci trebuie colectate separat.

Slovenski (SL) Navodila in varnostna opozorila

Hvala, ker ste se izbrali sistem neprekinjenega napajanja PB, proizvajalca Eaton.

1. Varnost Ta dokument vsebuje navodila in varnostna opozorila za namestitev, uporabo in vzdrževanje Protection Box – PB. Za pomoč strankam se obrnite na lokalno službo za poprodajne storitve.

2. Namestitev Preverite, ali so navedbe na tipski tablici skladne z vašim sistemom izmeničnega električnega toka ter dejansko električno porabo vse opreme, ki bo priključena na PB napravo. Če gre za OPREMO, ki jo je mogoče PRIKLJUČITI V VTIČNICO, mora biti slednja nameščena v bližini in lahko dostopna. Prepričajte se, ali je glavna vtičnica z mrežno napetostjo ozemljena. Ne povezujte v zaporedju. Med delovanjem ne prekrivajte. Odklopite vtič za izklop.

V notranjost PB naprave ne vstavljajte nobenih predmetov. Napajalnika PB nikoli ne izpostavljajte neposredni sončni svetlobi. To opremo je dovoljeno uporabljati samo v notranjem okolju. Dovoljeni temperaturni razpon skladiščenja znaša od -25 do +55 °C. Za dovoljene razpone temperature in vlage glejte vodnik za hitri začetek.

3. Okoljsko obvestilo Podjetje Eaton izvaja politiko varovanja okolja. Svoje izdelke razvijamo v skladu s pristopom ekološke zasnove.

Snovi: Ta izdelek je v skladu s predpisi o omejevanju uporabe snovi v električni in elektronski opremi.

Embalaža: Embalažni material je mogoče reciklirati. Označen je s primernim simbolom za recikliranje. Za odlaganje med kovinske odpadke upoštevajte lokalne predpise.

Izdelek: Prekrižan simbol koša za smeti na kolesih nakazuje, da električne in elektronske ni dovoljeno odlagati skupaj z neločenimi gospodinjskimi odpadki, ampak jih je treba zbirati ločeno.

Slovenský (SK) Pokyny a bezpečnostné informácie

Ďakujeme, že ste si vybrali systém PB od spoločnosti Eaton.

1. Bezpečnosť Tento dokument obsahuje pokyny a bezpečnostné informácie na inštaláciu, používanie a údržbu systému Protection Box – PB. Ak potrebujete zákaznícku podporu, kontaktujte miestne popredajné služby na adrese.

2. Inštalácia Skontrolujte, či údaje na typovom štítku zodpovedajú vášmu napájaciemu systému a skutočnej spotrebe elektrickej energie všetkých zariadení, ktoré sa majú pripojiť k PB. Pokiaľ ide o ZÁSUVNÉ ZARIADENIA, zásuvka sa musí nainštalovať v blízkosti zariadenia a musí byť ľahko prístupná. Uistite sa, že hlavná elektrická zásuvka je správne uzemnená. Nepripájajte do série. Počas prevádzky nezakrývajte. Pre odpojenie odpojte zástrčku.Nikdy nevystavujte PB priamemu slnečnému žiareniu alebo zdroju tepla. Toto zariadenie by sa malo používať iba vo vnútornom prostredí. Prípustný rozsah skladovacích teplôt je -25 °C až +55 °C. Prípustný rozsah použitia teploty a vlhkosti je uvedený v rýchlom štarte.

3. Oznámenie o životnom prostredí Spoločnosť EATON zaviedla politiku ochrany životného prostredia. Naše produkty sú vyvinuté podľa prístupu k ekologickému dizajnu.

Látky: Tento výrobok je v súlade s predpismi o obmedzení používania látok v elektrických a elektronických zariadeniach.

Obal: Obalový materiál je recyklovateľný a označený príslušným symbolom recyklácie. Dodržujte miestne predpisy pre likvidáciu.

Výrobok: Symbol preškrtnutej smetnej nádoby na kolieskach znamená, že odpadové elektrické a elektronické zariadenia by sa nemali likvidovať spolu s netriedeným domácim odpadom, ale musia sa zbierať osobitne.

Suomen kieli (FI) Ohjeet ja turvallisuustiedot

Kiitos, että valitsit Eaton PB:n.

1. Turvallisuus Tämä asiakirja sisältää ohjeet ja turvallisuustiedot Protection Box – PB:n asennukselle, käytölle ja huollolle. Asiakastukea saat ottamalla yhteyden paikalliseen jälkimyyntipalveluun.

2. Asennus Tarkista, että arvokilven merkinnät vastaavat vaihtovirtaverkkoa ja kaikkien PB:ään kytkettävien laitteen virrankulutusta.PISTORASIAAN KYTKETTÄVIEN LAITTEIDEN pistorasia on asennettava helposti käsille laitteen lähelle. Varmista, että pistorasia on oikein maadoitettu. Älä kytke sarjaan. Älä peitä käytön aikana. Irrota pistoke pistorasiasta. Älä koskaan päästä vierasesineitä PB:n sisään. Älä koskaan altista PB:ää suoralle auringonvalolle tai lämmönlähteille. Tämä laite on tarkoitettu ainoastaan sisäkäyttöön. Sallittu säilytyslämpötila-alue on -25 – +55 °C. Katso sallittu lämpötila-alue ja kosteus pika-aloitusoppaasta.

3. Ympäristöilmoitus Eaton on ottanut käyttöön ympäristönsuojelukäytännön. Tuotteemme kehitetään ympäristöystävällisellä tavalla.

Aineet: Tämä tuote on sähkö- ja elektroniikkalaitteiden sisältämien aineiden käyttöä rajoittavien säädösten mukainen.

Pakkaus: Pakkausmateriaali voidaan kierrättää, ja se on merkitty asianmukaisella kierrätyssymbolilla. Noudata paikallisia romutusmääräyksiä.

Tuote: Rastitettu roskakorisymboli tarkoittaa, että sähkö- ja elektroniikkalaiteromua ei saa hävittää lajittelemattoman kotitalousjätteen mukana, vaan ne on kerättävä erikseen.

Svenska (SV) Instruktioner och säkerhetsinformation

Tack för att du väljer en PB från Eaton.

1. Säkerhet I detta dokument finns instruktioner och säkerhetsinformation för installation, användning och underhåll av det Protection Box – PB. För kundsupport kontakta din lokala efterförsäljningsservice.

2. Installation Kontrollera att indikationerna på märkplåten motsvarar ditt AC-strömsystem och den faktiska elförbrukningen för all utrustning som ska anslutas till PB:en. För INKOPPLINGSBAR UTRUSTNING ska eluttaget installeras på lättåtkomlig plats nära utrustningen. Säkerställ att AC-nätuttaget är ordentligt jordat. Anslut inte i serie. Täck inte under drift. Koppla ur kontakten för strömavstängning.Låt aldrig något främmande föremål komma in i PB:en. Utsätt aldrig PB:en för direkt solljus eller värmekällor. Denna utrustning skall endast användas i inomhusmiljö. Det tillåtna förvaringstemperaturintervallet är -25 °C till +55 °C. Se snabbstartsdokumentet för att se tillåtet temperatur- och fuktighetsintervall vid användning.

3. Miljömeddelande Eaton har infört en miljöskyddspolicy. Våra produkter utvecklas enligt ett arbetssätt med ekodesign.

Ämnen: Denna produkt överensstämmer med regelverken om begränsning av användningen av ämnen i elektrisk och elektronisk utrustning.

Förpackning: Förpackningsmaterialet är återvinningsbart och märkt med adekvat återvinningssymbol. Följ de lokala regelverken när det gäller hantering av avfall.

Produkt: Symbolen med den överkryssade soptunnan på hjul indikerar att elektrisk och elektronisk inte ska kastas tillsammans med osepareat hushållsavfall, utan skall samlas in separat.

Türkçe (TR) Talimat ve Güvenlik Bilgileri

Eaton PB'i seçtiğiniz için teşekkür ederiz.

1. Güvenlik Bu belgede Protection Box – PB kurulumu, kullanımı ve bakımı için Talimat ve Güvenlik Bilgileri sunulmaktadır. Müşteri desteği için, lütfen yerel satış sonrası hizmetler birimi ile iletişime geçiniz.

2. Kurulum Anma değeri plakası üzerinde belirtilen değerlerin AC güç sisteminizin ve PB'e bağlanacak tüm cihazların gerçek elektrik tüketimi değerleriyle aynı olduğundan emin olun. FİŞLİ CİHAZLAR için, priz çıkışı cihazın yakınında ve kolayca erişilebilir olmalıdır. AC ana çıkışının doğru biçimde topraklandığından emin olun. Seri bağlanma. İşlem sırasında örtmeyin. Kapatmak için fişi prizden çekin. PB'i asla doğrudan gün ışığına veya ısı kaynağına maruz bırakmayın. Bu ekipman sadece iç mekanda kullanılmalıdır. İzin verilen saklama sıcaklığı aralığı -25° C ila +55° C'dir. İzin verilebilen sıcaklık ve nem kullanım aralığı için hızlı başlangıç belgesine bakınız.

3. Çevresel uyarı Eaton bir çevre koruma politikası uygulamaktadır. Ürünlerimiz bir ekolojik tasarım yaklaşımına göre geliştirilmektedir.

Maddeler: Bu ürün, elektrikli ve elektronik cihazlarda madde kullanımı kısıtlamalarına ilişkin düzenlemelere uygundur.

Ambalaj: Ambalaj malzemesi geri dönüşümlüdür ve uygun geri dönüşüm sembolü ile işaretlenmiştir. Hurdaya ayırma için yerel düzenlemelere uyun.

Ürün: Üstü çarpı işaretli çöp kutusu sembolü, atık elektrikli ve elektronik ekipmanların de evsel atıklar ile birlikte atılmamaları, bunun yerine ayrı olarak toplanmaları gerektiğini belirtmektedir.

Українська мова (UK) Інформація з експлуатації та техніки безпеки

Дякуємо вам за те, що обрали ДБЖ Eaton.

1. Техніка безпеки У даному документі надано інформацію з експлуатації та техніки безпеки стосовно встановлення, використання та обслуговування Protection Box – PB.

Задля отримання клієнтської підтримки зверніться до свого місцевого відділу післяпродажного обслуговування.

2. Встановлення Переконайтесь у тому, що вказані на паспортній табличці значення відповідають напрузі вашої мережі змінного струму та поточному енергоспоживанню всього обладнання, під'єднаного до ДБЖ. У випадку використання ПІД'ЄДНУВАНОГО ОБЛАДНАННЯ розетка повинна знаходитися поруч із таким обладнанням і бути легко доступною. Переконайтесь у тому, що розетка змінного струму має належне заземлення. Не підключайте protection box послідовно. Не накривайте protection box під час роботи. Від'єднайте штекер для вимкнення живлення. Не допускайте потрапляння сторонніх предметів всередину ДБЖ. Ніколи не піддавайте ДБЖ впливу прямого сонячного проміння або джерела тепла. Дане обладнання слід використовувати виключно в приміщенні. Допустимий діапазон температур зберігання складає від -25° C до +55° C. Зверніться до посібника з початку експлуатації за інформацією стосовно діапазону допустимих температур та вологості під час використання приладу.

3. Екологічні застереження Компанія Eaton запроваджує політику захисту довкілля. Наші продукти створюються в рамках екологічного підходу до розробки та виробництва.

Речовини: Цей виріб відповідає положенням щодо обмеження використання певних типів речовин в електричному та електронному обладнанні. **Упаковка:** Пакувальний матеріал придатний до переробки, він позначається відповідним символом переробки. Дотримуйтесь місцевих норм щодо утилізації. **Виріб:** Символ перекресленого контейнера з колесами означає, що відходи електричного та електронного обладнання, не можна викидати разом із невідсортованими побутовими відходами, а слід збирати окремо.

ελληνικά (EL) Οδηγίες και πληροφορίες ασφάλειας

Σας ευχαριστούμε που επιλέξατε ένα προϊόν PB της Eaton.

1. Ασφάλεια Το παρόν έγγραφο παρέχει οδηγίες και πληροφορίες ασφάλειας για την εγκατάσταση, τη χρήση και τη συντήρηση του Protection Box – PB. Για υποστήριξη επικοινωνήστε με την τοπική σας υπηρεσία μεταγοραστικής εξυπηρέτησης.

2. Εγκατάσταση Ελέγξτε τις ενδείξεις στην επιγραφή δεδομένων και βεβαιωθείτε ότι αντιστοιχούν στο σύστημα παροχής ισχύος AC που διαθέτετε και στην πραγματική κατανάλωση ηλεκτρικής ενέργειας όλου του εξοπλισμού που πρόκειται να συνδεθεί με το PB. Για ΕΞΟΠΛΙΣΜΟ ΣΥΝΔΕΟΜΕΝΟ ΜΕ ΒΥΣΜΑ, η υποδοχή-πρίζα θα πρέπει να είναι τοποθετημένη κοντά στον εξοπλισμό και να είναι εύκολα προσβάσιμη. Βεβαιωθείτε ότι η κύρια πρίζα AC είναι κατάλληλα γειωμένη.Μην συνδέεστε σε σειρά. Μην καλύπτετε κατά τη λειτουργία. Αποσυνδέστε το φις από την παροχή ρεύματος.

Μην επιτρέπετε ποτέ τη διείσδυση ξένου σώματος μέσα στο PB. Μην εκθέτετε ποτέ το PB σε άμεσο ηλιακό φως ή άλλη πηγή θερμότητας. Αυτός ο εξοπλισμός θα πρέπει να χρησιμοποιείται μόνο σε εσωτερικό χώρο. Το επιτρεπτό εύρος θερμοκρασίας αποθήκευσης είναι από -25° C έως +55° C. Αναφερθείτε στον οδηγό γρήγορης εκκίνησης για πληροφορίες σχετικά με το επιτρεπτό εύρος θερμοκρασίας και υγρασίας.

3. Περιβαλλοντική ανακοίνωση

Η Eaton εφαρμόζει μια πολιτική προστασίας του περιβάλλοντος. Τα προϊόντα μας έχουν αναπτυχθεί με προσέγγιση οικολογικού σχεδιασμού.

Ουσίες: Το προϊόν αυτό συμμορφώνεται με τους κανονισμούς σχετικά με τον περιορισμό χρήσης ουσιών σε ηλεκτρικό και ηλεκτρονικό εξοπλισμό.

Συσκευασία: Το υλικό της συσκευασίας είναι ανακυκλώσιμο και φέρει επισήμανση με το κατάλληλο σύμβολο ανακύκλωσης. Ακολουθήστε τους τοπικούς κανονισμούς για την απόρριψη.

Προϊόν: Το σύμβολο με τον διαγραμμένο τροχήλατο κάδο απορριμάτων υποδεικνύει ότι τα απόβλητα ηλεκτρικού και ηλεκτρονικού εξοπλισμού δεν θα πρέπει να απορρίπτονται μαζί με μη διαχωρισμένα οικιακά απόβλητα, αλλά θα πρέπει να συλλέγονται ξεχωριστά.

български език (BG) Инструкции и информация за безопасност

Благодарим Ви, че избрахте PB устройство на Eaton.

1. безопасност Този документ предоставя инструкции и информация за безопасност във връзка с монтирането, употребата и поддръжката на системата за Protection Box – PB. За клиентска поддръжка, моля, свържете се с Вашия местен отдел за Сервизно обслужване.

2. Монтиране Проверете дали обозначенията върху информационната табела съответстват на Вашата електроснабдителна система с променлив ток и на реалното потребление на електрическа енергия от цялото оборудване, което ще се свърже към PB устройството. При СМЕНЯЕМО ОБОРУДВАНЕ контактът трябва да е монтиран близо до оборудването и да бъде лесно достъпен. Уверете се, че основният контакт с променлив ток е правилно заземен. не се свързвайте последователно. Не покривайте по време на работа. Изключете щепсела от контакта. Никога не позволявайте на чуждо тяло да проникне вътре в PB устройството. Никога не излагайте PB устройството на пряка слънчева светлина или източник на топлина. Това съоръжение трябва да се използва само в закрита среда. Допустимият температурен диапазон на съхранение е от -25° C до +55° C. Вж. краткото ръководство за допустимия температурен диапазон и влажност.

3. Информация относно околната среда Eaton е внедрил политика за защита на околната среда. Нашите продукти са разработени съгласно екологичен подход.

Субстанции: Този продукт е в съответствие с наредбите относно ограниченията за употребата на вещества в електрическо и електронно оборудване.

Опаковка: Материалът на опаковката е рециклируем и маркиран със съответния символ за рециклиране. Следвайте местните разпоредби за изхвърляне.

Продукт: Задрасканият символ на кошче с колела показва, че отпадъчните електрически и електронни съоръжения, не трябва да се изхвърлят заедно с несортираните битови отпадъци, а трябва да се събират отде.

العربية (AR) التعليمات ومعلومات السلامة

شكرا لك على اختيار نظام Protection Box – PB

1. السلامة يُقدّم هذا المستند التعليمات ومعلومات السلامة المتعلقة بتركيب نظام Protection Box – PB واستخدامه وصيانته. لدعم العملاء، يُرجى الاتصال بخدمات مابعد البيع المحلية.

2. التركيب : تحقق من أن المؤشرات الموجودة على لوحة التصنيف تتوافق مع نظام طاقة التيار المتردد واستهلاك الكهرباء الفعلي لجميع الأجهزة المراد توصيلها PB.افصل القابس عن الطاقة..لا تتصل في سلسلة.لا تغطي في العملية

النسبة للجهاز القابل للتوصيل، يجب تركيب مخرج المقبس بالقرب من الجهاز، كما يجب أن يكون في مكان يسهل الوصول إليه. تأكد من أن مخرج التيار المتردد الرئيسي مؤرض بشكل صحيح. لاتسمح أبدا لأي جسم خارجي باختراق نظام (PB). لا تُعرّض نظام مصدر إمداد (PB) أبدا لأشعة الشمس المباشرة أو مصدر الحرارة. يجب استخدام هذا الجهاز فقط في بيئة داخلية. يتراوح نطاق درجة حرارة التخزين المسموح بها من -25 درجة مئوية إلى +55 درجة مئوية.

ارجع إلى دليل البدء السريع للتعرف على نطاق استخدام درجة الحرارة والرطوبة المسموح بهما.

3. الإشعار البيئي نفذت Eaton سياسة لحماية البيئة. ويتم تطوير منتجاتنا وفقا لنهج التصميم المراعي للبيئة. وهذا المنتج متوافق مع اللوائح المتعلقة بتقييد استخدام المواد في المعدات الكهربائية والإلكترونية.

التعبئة والتغليف: وتتميز مواد التعبئة والتغليف بأنها قابلة لإعادة التدوير، كما أنها تحمل رمز إعادة التدوير المناسب. اتبع اللوائح المحلية المتعلقة بالتخلص من المخلفات

المنتج: يشير رمز سلة المهملات ذات العجل المرسوم عليها خطين متقاطعين إلى أنه لا يجب التخلص من نفايات المعدات الكهربائية والإلكترونية وكذلك نفايات البطاريات والمراكمات مع النفايات المنزلية غير المنفصلة، ولكن يجب جمعها بشكل منفصل